BRUKSANVISNING

WP1400

VÄDERSTATION MED PEKSKÄRM (VIND OCH LUFTTRYCK) WP1400

BRUKSANVISNING

OM DENNA BRUKSANVISNING

Vi vill tacka dig för att du har valt den här avancerade väderstationen och gratulera dig till ett bra val! Vi är säkra på att du kommer att uppskatta och få nytta av den korrekta väderinformation och exakta radiokontrollerade tid som väderstationen ger dig.

Den här bruksanvisningen hjälper dig steg för steg att installera din väderstation WP1400. Använd bruksanvisningen för att lära känna din avancerade väderstation och spara den sedan för framtida bruk.

Ordlista över vanliga termer

DCF/WWVB
DCF- och WWVB-signalerna är tidssignaler i AM-bandet som skickas från Tyskland respektive NIST i USA. Tidssignalerna kommer från atomur vars exakthet ligger inom en tiomiljarddel av en sekund.

LCD
”LCD” är en förkortning för ”Liquid Crystal Display”. Det är en vanlig typ av display som används i TV-apparater, datorer, armbandsur och digitala klockor.

BAROMETER OCH BAROMETERTRYCK
En barometer är en apparat som mäter trycket från den omgivande luften – detta mätvärde kallas för barometertrycket. Vi känner inte barometertrycket eftersom lufttrycket trycker lika mycket från alla håll.

RELATIVT LUFTTRYCK
Relativt lufttryck är samma sak som barometertryck. Relativt lufttryck beräknas utifrån en kombination av det absoluta lufttrycket och höjden.

ABSOLUT LUFTTRYCK
Absolut lufttryck är det faktiska lufttrycket på barometern utan hänsyn till höjden.

TUM KVICKSILVER (INHG)
Tum kvicksilver är den normala enheten för lufttryck i USA.

HEKTOPASCAL (HPA)
Hektopascal är den normala enheten för lufttryck i SI-systemet, det internationella enhetssystemet.

VIKTIG KOMMENTAR:

Läs igenom bruksanvisningen noggrant innan du sätter i batterierna.

Väderstationen med pekskärm WP1400 består av en basstation (mottagare), en sändarenhet, en sensor för vindriktning, en sensor för vindhastighet, en regnmätare, en USB-kabel och ett programvarupaket på CD-skiva.

Basstationen är försedd med en LCD-skärm med pekskärmsfunktion som kan visa en stor mängd tid- och väderdata.

Skärmens övre vänstra hörn:	Temperatur och luftfuktighet inne och ute
Skärmens övre högra hörn:	Vindriktning, vindhastighet och regnmängd
Skärmens vänstra mittendel:	Väderprognos (tendens)
Skärmens högra mittendel:	Lufttryck och lufttryckshistorik
Skärmens nedre del:	Klocka, datum och minnesanvändning

<u>Observera:</u> Om en larmsymbol visas vid en funktion innebär det att larmet är aktiverat för denna funktion.

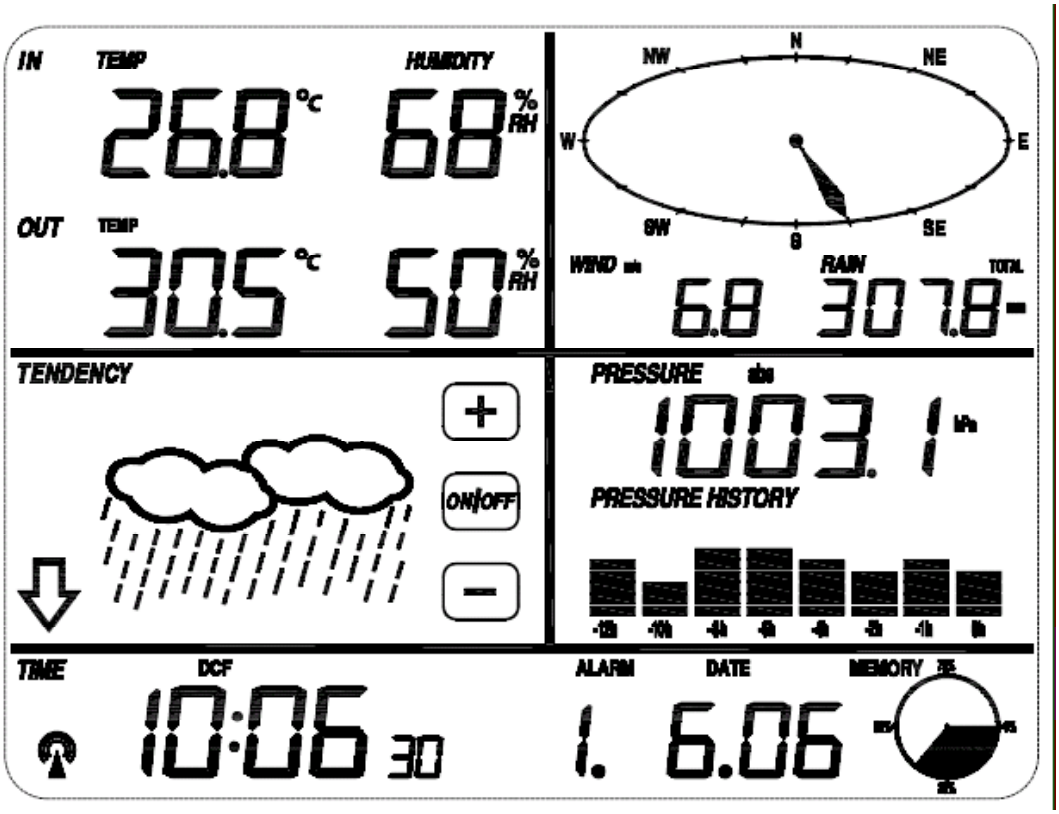

En viktig funktion i väderstationen är att all uppmätt tid- och väderdata kan skickas till en dator. Dessutom går det att ladda upp datainformationen till webbplatser på Internet.

VIKTIGA KOMMENTARER VID ANVÄNDNING

Alla åtgärder och funktioner på väderstationen startas genom att man försiktigt pekar på den aktuella delen av pekskärmen (tryck inte hårt!) eller pekar på den blinkande knappen +, ON/OFF eller – för att göra ett val eller öka/minska ett värde.

Varje gång man pekar på någon pekkänslig del av skärmen hörs en ljudsignal och skärmens bakgrundsbelysning aktiveras under några sekunder. Om man inte rör vid någon del av LCD-skärmen under 30 sekunder går den automatiskt tillbaka till normalt visningsläge (automatisk time out).

KOMMA IGÅNG

INSTALLERA SENSORER

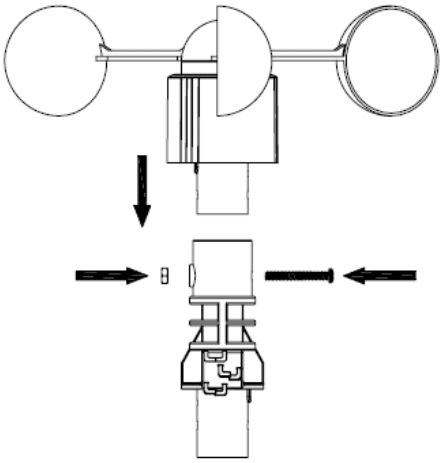

1

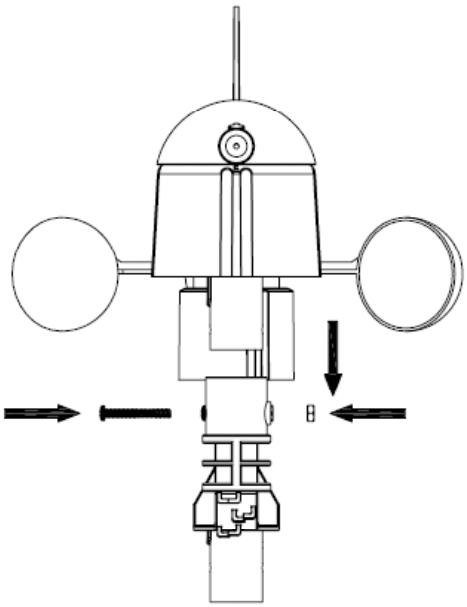

2

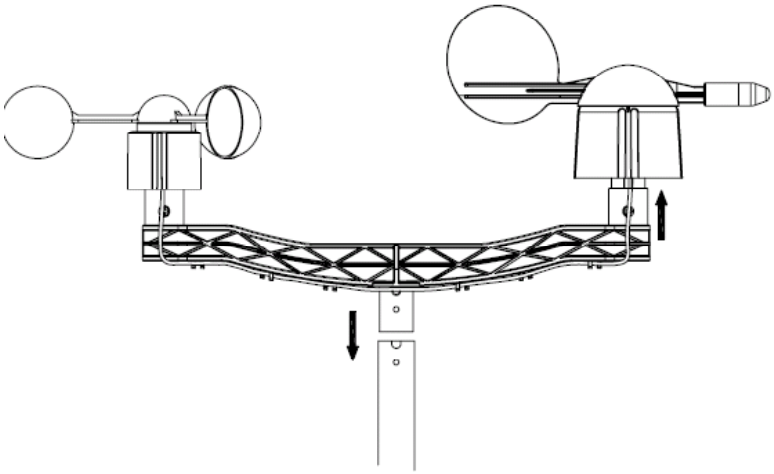

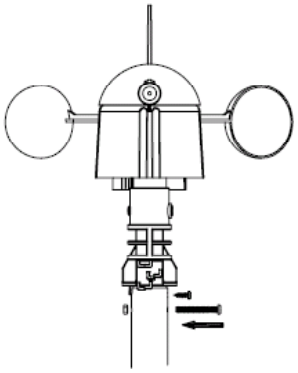

3

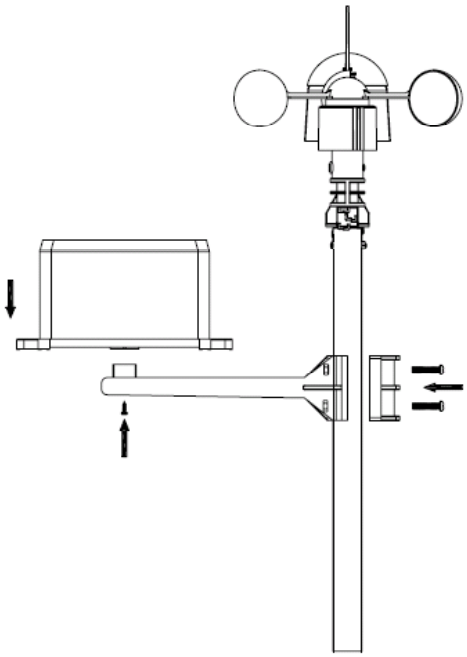

④

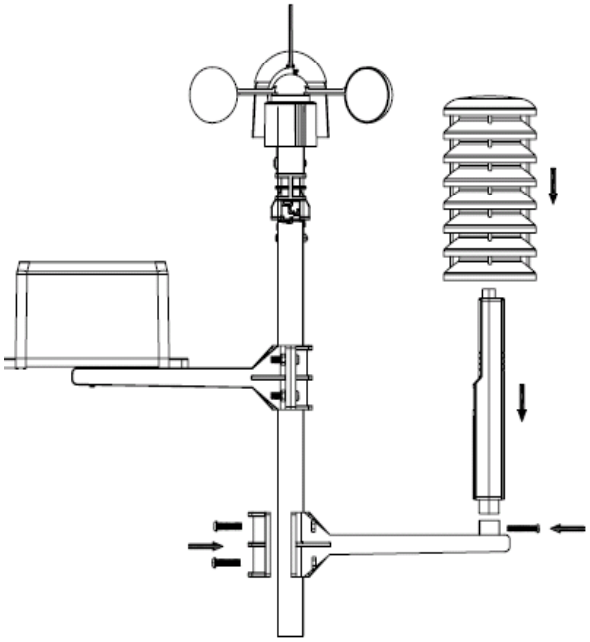

⑤

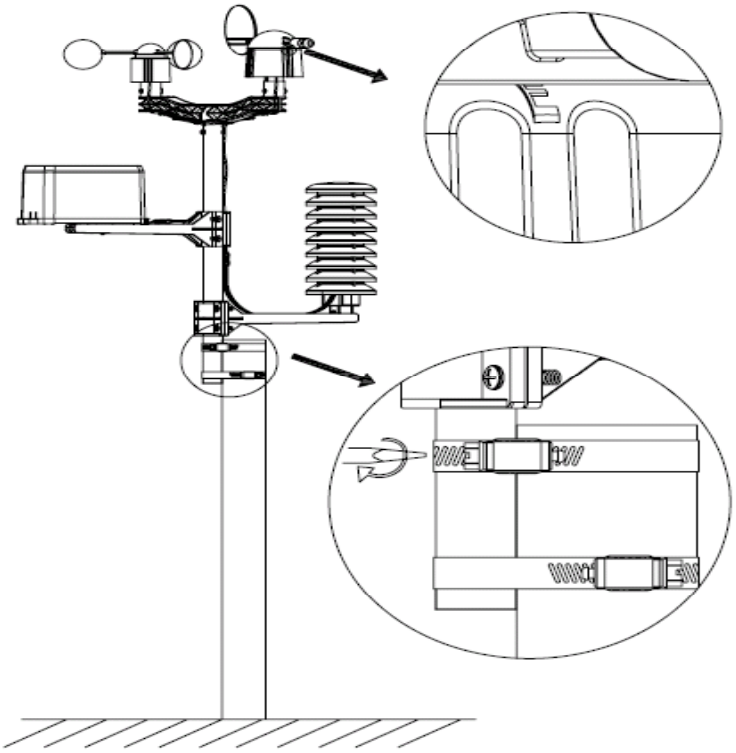

⑥

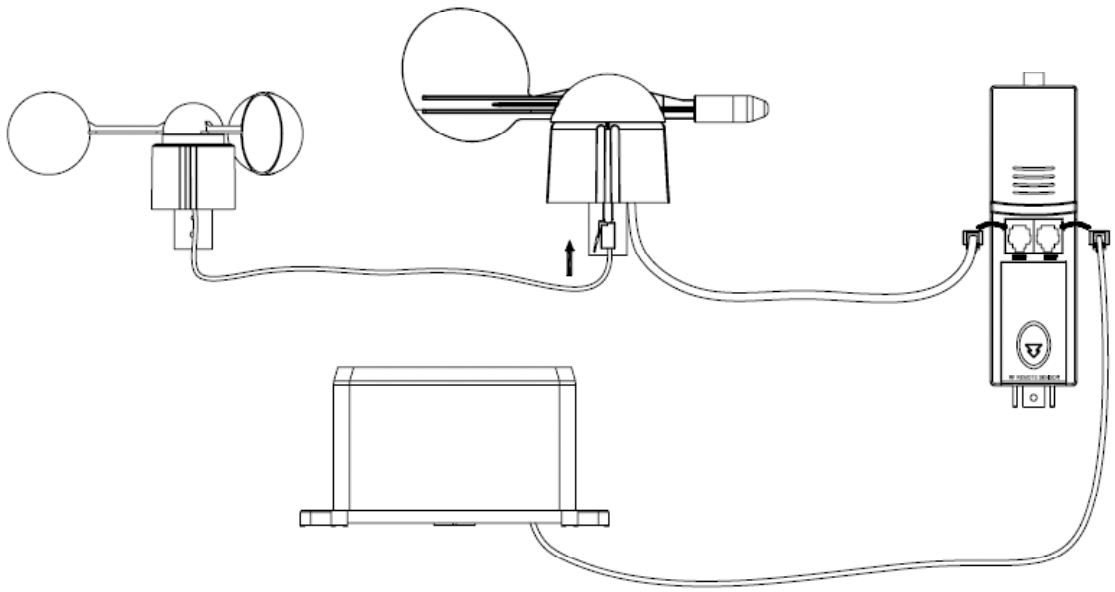

VIKTIGA KOMMENTARER:

Längs kanten på vindriktningssensorn finns de fyra bokstäverna ”N”, ”E”, ”S” and ”W”, vilket står för väderstrecken norr, öster, söder och väster. Vindriktningssensorn måste installeras så att dessa markeringar stämmer överens med de verkliga väderstrecken. Om vindriktningssensorn inte riktas in korrekt under installationen uppstår ett permanent fel i registreringen av vindriktning.

Sladden från vindhastighetssensorn ska anslutas till telefonkontakten på vindriktningssensorn.

Sladden från vindriktningssensorn ska anslutas till telefonkontakten märkt ”Wind” på termo/hygro-sensorn.

Sladden från regnsensorn ska anslutas till telefonkontakten märkt ”Rain” på termo/hygro-sensorn.

STARTA SYSTEMET

Sätt i två LR6-batterier (AA) i sändarenheten. Lysdioden mitt på sändarenhetens framsida tänds under 4 sekunder, därefter slocknar den och börjar sedan fungera normalt. Sändarenheten gör en datasändning och går därefter över till läget för att ta emot radiokontrollerad tid. Om sändarenheten lyckas detektera tidssignalen börjar lysdioden blinka 5 gånger för att visa att tidssignalen har hittats. Om det inte går att ta emot tidssignalen ordentligt lämnar sändarenheten läget för mottagning av radiokontrollerad tid inom en minut och återgår till normalt läge.

När en dataöverföring har gjorts lyser lysdioden under 20 ms. När sändarenheten är i läget för mottagning av radiokontrollerad tid sker inga sändningar och enheten återgår till normal sändning först när läget för mottagning av tid är klart. Mottagningen av radiokontrollerad tid kan som längst vara 5 minuter.

När du har satt i batterierna i väderstationen visas alla LCD-segment under några sekunder – för att det ska gå att kontrollera att inget är trasigt.

Därefter gör väderstationen en inledande mätning och börjar registrera data från sändarenheten (ikonen för radiomottagning visas). Man får inte röra LCD-skärmen innan utomhusdata har tagits emot, eftersom man då avbryter inlärningsläget för utomhussensorerna. När utomhussändaren har registrerats går väderstationen automatiskt över till normalt visningsläge. I detta läge kan användaren göra alla önskade inställningar.

PLACERING

När du har kontrollerat att väderstationens alla komponenter fungerar som de ska, kan du montera dem på deras permanenta platser. Innan du monterar dem permanent bör du kontrollera att komponenterna fungerar korrekt även på de valda monteringsplatserna. Om det till exempel verkar vara problem med 868 MHz-sändningen kan detta oftast lösas genom att man flyttar på monteringsplatsen.

Observera: Vanligtvis klarar radiokommunikationen mellan sändaren och mottagaren ett avstånd på upp till 150 meter i öppen terräng, förutsatt att det inte finns några hinder i vägen som byggnader, träd, fordon, högspänningsledningar, etc.
Radiostörande källor som datorskärmar, radioapparater och TV-apparater kan, om du har otur, helt och hållet störa ut radiokommunikationen. Du bör tänka på detta när du väljer monteringsplats.

INSTÄLLNINGAR

Observera: Eftersom tillverkaren redan har ställt in standardinställningar är det för de flesta användare inte nödvändigt att göra några ytterligare grundinställningar, förutom vad gäller det relativa lufttrycket (se mer längre fram). Det går dock lätt att göra ändringar av grundinställningarna om man vill.

Peka på önskat område på pekskärmen för att göra grundinställningar.

De grundläggande inställningarna kan nu ställas in på följande sätt:

Observera: Det går att lämna inställningsläget när som helst genom att peka på något annat område på skärmen (förutom +, – eller ON/OFF).

INOMHUSTEMPERATUR

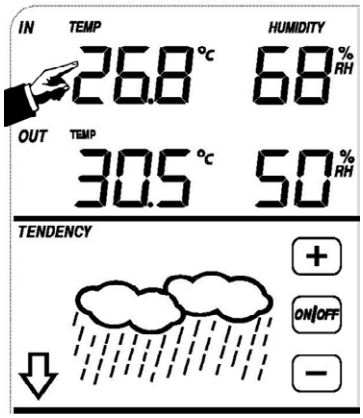

Ändra inställningarna för inomhustemperatur på följande sätt:

1) Peka på området för INOMHUSTEMPERATUR. Knapparna + och – börjar blinka. Peka på knappen + eller – för att växla enhet mellan °C och °F.
2) Peka på området för INOMHUSTEMPERATUR igen för att ställa in larmet för hög inomhustemperatur. Knapparna +, ON/OFF och – blinkar och ikonen HI AL visas. Peka på knappen + eller – för att ändra värdet. Håll ner knappen + eller – under 3 sekunder för att ändra inställningen snabbare. Peka på knappen ON/OFF för att sätta på eller stänga av larmet (om larmet är på visas högtalarikonen).
3) Peka på området för INOMHUSTEMPERATUR en tredje gång för att ställa in larmet för låg inomhustemperatur. Knapparna +, ON/OFF och – blinkar och ikonen LO AL visas. Peka på knappen + eller – för att ändra värdet. Håll ner knappen + eller – under 3 sekunder för att ändra inställningen snabbare. Peka på knappen ON/OFF för att sätta på eller stänga av larmet (om larmet är på visas högtalarikonen).
4) Peka på området för INOMHUSTEMPERATUR en fjärde gång för att visa den högsta inomhustemperatur som lagrats. Detta maxvärde blinkar och ikonen MAX visas. Peka på det blinkande maxvärdet och håll kvar fingret under 3 sekunder för att återställa maxvärdet till det aktuella värdet.
5) Peka på området för INOMHUSTEMPERATUR en femte gång för att visa den lägsta inomhustemperatur som lagrats. Detta minvärde blinkar och ikonen MIN visas. Peka på det blinkande minvärdet och håll kvar fingret under 3 sekunder för att återställa minvärdet till det aktuella värdet.

UTOMHUSTEMPERATUR

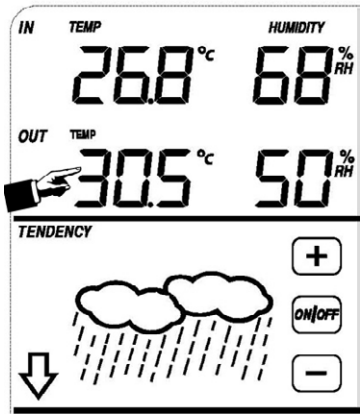

Ändra inställningarna för utomhustemperatur på följande sätt:

1) Peka på området för UTOMHUSTEMPERATUR. Knapparna + och – börjar blinka. Peka på knappen + eller – för att växla mellan utomhustemperatur, vindavkylning och daggpunkt.
2) Peka på området för UTOMHUSTEMPERATUR igen. Knapparna + och – börjar blinka. Peka på knappen + eller – för att växla enhet mellan °C och °F.

3) Peka på området för UTOMHUSTEMPERATUR en tredje gång för att ställa in larmet för hög utomhustemperatur. Knapparna +, ON/OFF och – blinkar och ikonen HI AL visas. Peka på knappen + eller – för att ändra värdet. Håll ner knappen + eller – under 3 sekunder för att ändra inställningen snabbare. Peka på knappen ON/OFF för att sätta på eller stänga av larmet (om larmet är på visas högtalarikonen).

4) Peka på området för UTOMHUSTEMPERATUR en fjärde gång för att ställa in larmet för låg utomhustemperatur. Knapparna +, ON/OFF och – blinkar och ikonen LO AL visas. Peka på knappen + eller – för att ändra värdet. Håll ner knappen + eller – under 3 sekunder för att ändra inställningen snabbare. Peka på knappen ON/OFF för att sätta på eller stänga av larmet (om larmet är på visas högtalarikonen).

5) Peka på området för UTOMHUSTEMPERATUR en femte gång för att visa den högsta utomhustemperatur som lagrats. Detta maxvärde blinkar och ikonen MAX visas. Peka på det blinkande maxvärdet och håll kvar fingret under 3 sekunder för att återställa maxvärdet till det aktuella värdet.

6) Peka på området för UTOMHUSTEMPERATUR en sjätte gång för att visa den lägsta utomhustemperatur som lagrats. Detta minvärde blinkar och ikonen MIN visas. Peka på det blinkande minvärdet och håll kvar fingret under 3 sekunder för att återställa minvärdet till det aktuella värdet.

LUFTFUKTIGHET INOMHUS

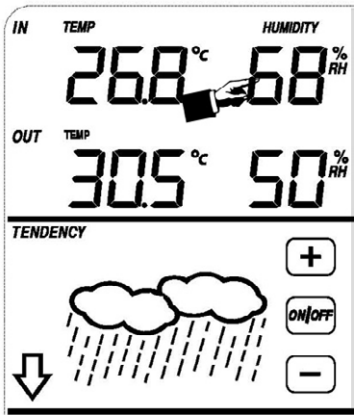

Ändra inställningarna för luftfuktighet inomhus på följande sätt:

1) Peka på området för LUFTFUKTIGHET INOMHUS för att ställa in larmet för hög luftfuktighet inomhus. Knapparna +, ON/OFF och – blinkar och ikonen HI AL visas. Peka på knappen + eller – för att ändra värdet. Håll ner knappen + eller – under 3 sekunder för att ändra inställningen snabbare. Peka på knappen ON/OFF för att sätta på eller stänga av larmet (om larmet är på visas högtalarikonen).

2) Peka på området för LUFTFUKTIGHET INOMHUS igen för att ställa in larmet för låg luftfuktighet inomhus. Knapparna +, ON/OFF och – blinkar och ikonen LO AL visas. Peka på knappen + eller – för att ändra värdet. Håll ner knappen + eller – under 3 sekunder för att ändra inställningen snabbare. Peka på knappen ON/OFF för att sätta på eller stänga av larmet (om larmet är på visas högtalarikonen).

3) Peka på området för LUFTFUKTIGHET INOMHUS en tredje gång för att visa den högsta luftfuktighet inomhus som lagrats. Detta maxvärde blinkar och ikonen MAX visas. Peka på det blinkande maxvärdet och håll kvar fingret under 3 sekunder för att återställa maxvärdet till det aktuella värdet.

4) Peka på området för LUFTFUKTIGHET INOMHUS en fjärde gång för att visa den lägsta luftfuktighet inomhus som lagrats. Detta minvärde blinkar och ikonen MIN visas. Peka på det blinkande minvärdet och håll kvar fingret under 3 sekunder för att återställa minvärdet till det aktuella värdet.

LUFTFUKTIGHET UTOMHUS

Inställningarna görs på samma sätt som för luftfuktighet inomhus.

VINDHASTIGHET

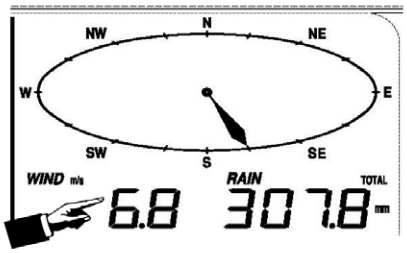

Ändra inställningarna för vindhastighet och vindriktning på följande sätt:

1) Peka på området för VINDHASTIGHET. Knapparna + och – börjar blinka. Peka på knappen + eller – för att växla mellan genomsnittlig vindhastighet och hastigheten på vindstötar.
2) Peka på området för VINDHASTIGHET igen. Knapparna + och – börjar blinka. Peka på knappen + eller – för att välja enheten för vindhastighet mellan km/tim (km/h), mph, m/s, knop (knots) och beaufort (bft).
3) Peka på området för VINDHASTIGHET en tredje gång för att ställa in larmet för hög vindhastighet. Knapparna +, ON/OFF och – börjar blinka och ikonen HI AL visas. Peka på knappen + eller – för att ändra värdet. Håll ner knappen + eller – under 3 sekunder för att ändra inställningen snabbare. Peka på knappen ON/OFF för att sätta på eller stänga av larmet (om larmet är på visas högtalarikonen).
4) Peka på området för VINDHASTIGHET en fjärde gång för att ställa in vindriktningslarmet. Vindriktningspilen börjar blinka. Peka på knappen + eller – för att välja önskat vindriktningslarm och peka på ON/OFF för att sätta på eller stänga av vindriktningslarmet.
5) Peka på området för VINDHASTIGHET en femte gång för att visa den högsta vindhastighet som lagrats. Detta maxvärde blinkar och ikonen MAX visas. Peka på det blinkande maxvärdet och håll kvar fingret under 3 sekunder för att återställa maxvärdet till det aktuella värdet.

REGN

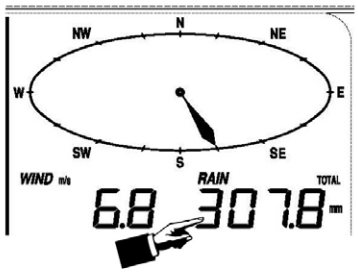

Ändra regninställningarna på följande sätt:

1) Peka på området för REGN. Knapparna + och – börjar blinka. Peka på knappen + eller – för att växla mellan 1 tim, 24 tim, vecka, månad och total regnmängd.
2) Peka på området för REGN igen. Knapparna + och – börjar blinka. Peka på knappen + eller – för att välja enheten för nederbörd mellan mm och tum.
3) Peka på området för REGN en tredje gång för att ställa in larmet för hög regnmängd. Knapparna +, ON/OFF och – börjar blinka och ikonen HI AL visas. Peka på knappen + eller – för att ändra värdet. Håll ner knappen + eller – under 3 sekunder för att ändra inställningen snabbare. Peka på knappen ON/OFF för att sätta på eller stänga av larmet (om larmet är på visas högtalarikonen).
4) Peka på området för REGN en fjärde gång för att visa den maximala regnmängd som lagrats. Peka på området för REGN och håll kvar fingret under 3 sekunder för att återställa värdet för maximal regnmängd till det aktuella värdet.
5) Peka på området för REGN en femte gång för att återställa regnmängden till 0 genom att hålla kvar fingret under 3 sekunder. Då kommer regnmängden för 1 timme, 24 timmar, vecka, månad och totalt att återställas till 0.

VÄDERPROGNOS

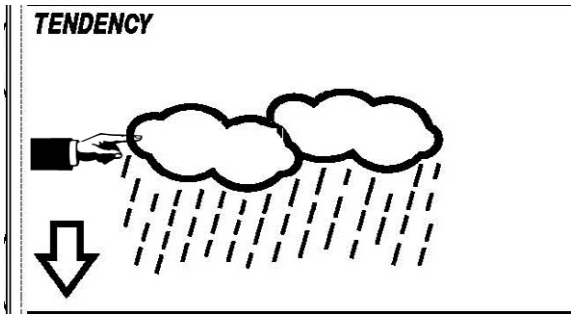

1) Peka på området för VÄDERPROGNOS. Knapparna + och – börjar blinka. Peka på knappen + eller – för att växla mellan SOLIGT, DELVIS MOLNIGT, MOLNIGT och REGNIGT.
2) Peka på området för VÄDERPROGNOS igen. Knapparna + och – börjar blinka. Peka på knappen + eller – för att ställa in trycktröskeln mellan 2 och 4 hPa (standard är 2 hPa).
3) Peka på området för VÄDERPROGNOS en tredje gång. Knapparna + och – börjar blinka. Peka på knappen + eller – för att ställa in stormtröskeln mellan 3 och 9 hPa (standard är 4 hPa).

LUFTTRYCK

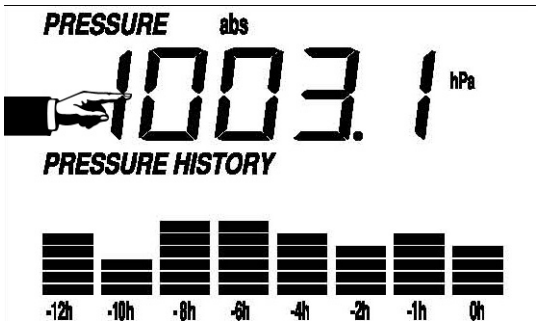

1) Peka på området för LUFTTRYCK. Knapparna + och – börjar blinka. Peka på knappen + eller – för att växla mellan absolut lufttryck och relativt lufttryck.
2) Peka på området för LUFTRYCK igen. Knapparna + och – börjar blinka. Peka på knappen + eller – för att växla enhet mellan hPa, inHg och mmHg.
3) Peka på området för LUFTTRYCK en tredje gång för att ställa in relativt lufttryck. Knappen + och – blinkar och ikonen rel visas. Peka på knappen + eller – för att ändra värdet. Håll ner knappen + eller – under 3 sekunder för att ändra inställningen snabbare.
4) Peka på området för LUFTTRYCK en fjärde gång för att ställa in larmet för högt lufttryck. Knapparna +, ON/OFF och – blinkar och ikonen HI AL visas. Peka på knappen + eller – för att ändra värdet. Håll ner knappen + eller – under 3 sekunder för att ändra inställningen snabbare. Peka på knappen ON/OFF för att sätta på eller stänga av larmet (om larmet är på visas högtalarikonen).
5) Peka på området för LUFTTRYCK en femte gång för att ställa in larmet för lågt lufttryck. Knapparna +, ON/OFF och – blinkar och ikonen LO AL visas. Peka på knappen + eller – för att ändra värdet. Håll ner knappen + eller – under 3 sekunder för att ändra inställningen snabbare. Peka på knappen ON/OFF för att sätta på eller stänga av larmet (om larmet är på visas högtalarikonen).
6) Peka på området för LUFTTRYCK en sjätte gång för att visa det högsta lufttryck som lagrats. Detta maxvärde blinkar och ikonen MAX visas. Peka på det blinkande maxvärdet och håll kvar fingret under 3 sekunder för att återställa maxvärdet till det aktuella värdet.
7) Peka på området för LUFTTRYCK en sjunde gång för att visa det lägsta lufttryck som lagrats. Detta minimivärde blinkar och ikonen MIN visas. Peka på det blinkande minimivärdet och håll kvar fingret under 3 sekunder för att återställa minimivärdet till det aktuella värdet.

Observera: När absolut lufttryck är valt hoppas steg 3 över.

DIAGRAM ÖVER LUFTTRYCKET

Peka på området för LUFTTRYCKSDIAGRAM och peka sedan på + eller – för att växla mellan 12- och 24-timmars lufttryckshistorik.

KLOCKA

1) Peka på området för KLOCKA. Knapparna + och – börjar blinka. Peka på knappen + eller – för att ställa in skärmens kontrast mellan 0 till 8 (standardvärde 5).
2) Peka på området för KLOCKA igen. Knapparna + och – börjar blinka. Peka på knappen + eller – för att ställa in tidszonen.
3) Peka på området för KLOCKA en tredje gång. Knapparna + och – börjar blinka. Peka på knappen + eller – för att växla mellan 12- och 24-timmarsvisning.
4) Peka på området för KLOCKA en fjärde gång. Knapparna + och – börjar blinka. Peka på knappen + eller – för att sätta DST (sommartid) till ON (på) eller OFF (av). (Den här funktionen är bara tillgänglig för WWVB-versionen, inte för DCF-versionen.)

   Observera: ”DST OFF” innebär att funktionen är avstängd och den interna realtidsklockan ställer inte om sig efter sommar- och vintertid automatiskt. ”DST ON” innebär att funktionen är aktiverad och den interna realtidsklockan ställer automatiskt om sig efter sommar- och vintertid. Vissa platser i USA (Arizona och delar av Indiana) använder inte sommartid och där bör denna funktion sättas till ”DST OFF”.
5) Peka på området KLOCKA en femte gång för att ställa in timmarna. Knappen + och – börjar blinka. Peka på knappen + eller – för att ändra värdet.
6) Peka på området KLOCKA en sjätte gång för att ställa in minuterna. Knappen + och – börjar blinka. Peka på knappen + eller – för att ändra värdet.

DATUM

1) Peka på området för DATUM. Knapparna + och – börjar blinka. Peka på knappen + eller – för att växla mellan väckarklocka, datum och veckodag.
2) Peka på området för DATUM igen. Knapparna + och – börjar blinka. Peka på knappen + eller – för att växla mellan datumformatet DD-MM och MM-DD.
3) Peka på området för DATUM en tredje gång. Knapparna + och – börjar blinka. Peka på knappen + eller – för att ställa in året. Håll kvar fingret på knappen + eller – under 3 sekunder för att ändra värdet snabbare.
4) Peka på området för DATUM en fjärde gång. Knapparna + och – börjar blinka. Peka på knappen + eller – för att ställa in månaden. Håll kvar fingret på knappen + eller – under 3 sekunder för att ändra värdet snabbare.
5) Peka på området för DATUM en femte gång. Knapparna + och – börjar blinka. Peka på knappen + eller – för att ställa in dagen. Håll kvar fingret på knappen + eller – under 3 sekunder för att ändra värdet snabbare.
6) Peka på området för DATUM en sjätte gång. Knapparna + och – börjar blinka. Peka på knappen + eller – för att ställa in väckarklockans timinställning. Håll kvar fingret på knappen + eller – under 3 sekunder för att ändra värdet snabbare.
7) Peka på området för DATUM en sjunde gång. Knapparna + och – börjar blinka. Peka på knappen + eller – för att ställa in väckarklockans minutinställning. Håll kvar fingret på knappen + eller – under 3 sekunder för att ändra värdet snabbare. Peka på knappen ON/OFF för aktivera eller stänga av väckarklockan.

MINNE

1) Peka på området för MINNE för att aktivera visningen av väderhistorik. Knapparna + och – börjar blinka. Peka på knappen – för att stega bakåt och se tidigare väderhistorik tillsammans med en tidsstämpel. Peka på + för att se senare väderhistorik. När en datapost visas, visas samtidigt motsvarande tid i klockområdet. (För att ändra intervallet med vilket väderdata lagras måste datorprogrammet som medföljer produkten användas. Intervallet är satt till standardvärdet 30 minuter vid leverans.)
2) Peka på området för MINNE igen för att aktivera funktionen för att tömma minnet. Indikeringen ”CLEAR” och hela minnesikonen blinkar. Peka på ikonen och håll kvar fingret under 3 sekunder för att tömma minnet.

ANSLUTNING TILL DATOR

Som ett viktigt tillägg till visningen på väderstationens pekskärm går det även att visa all uppmätt och presenterad tids- och väderdata i form av en komplett väderhistorik på en dator.

DATALAGRING

För att få en omfattande väderhistorik kan basstationen lagra upp till 4080 kompletta poster med väderdata, tillsammans med klockslag och datum. Denna datainformation lagras i ett beständigt ringbuffert-minne (EEPROM) och förloras inte även om strömmen skulle brytas (exempelvis när batterierna byts). Om väderstationens minneskapacitet tar slut skrivs de äldsta dataposterna över när nya registreras.

HÄMTNING AV DATA

Viss väderdata och vissa inställningsvärden kan bara avläsas, bearbetas och visas med hjälp av en dator. Man måste även använda en dator för att ställa in hur långt intervallet ska vara mellan lagring av dataposter – från 5 till 250 minuter.

ANSLUTNING OCH PROGRAMVARA

Väderstationen och datorn ansluts med hjälp av en medföljande USB-kabel. Programvaran EasyWeather ingår också i leveransen och ska installeras på datorn. Med detta program går det att visa all aktuell väderdata med grafiska symboler. Det går även att visa, lagra och skriva ut historisk väderdata, vars volym kan överskrida de 4080 dataposter som är maximum för väderstationen. Antalet dataposter begränsas bara av datorns egen minneskapacitet.

Dessutom kan aktuell väderdata kopplas till webbplatser med hjälp av programmet Web Publisher. Historikdata kan visas som diagram och grafer med hjälp av programmet EasyWeather.

INSTALLATION AV PROGRAMVARAN

Det är väldigt lätt att installera programmet EasyWeather. Dubbel-klicka på filen ”setup.exe” och följ instruktionerna som följer.

Se till att du kör programmet under ett användarkonto med administratörsrättigheter i Windows. I annat fall kan det hända att grafikfunktionen inte fungerar som den ska när väderhistorik ska visas i diagramform.

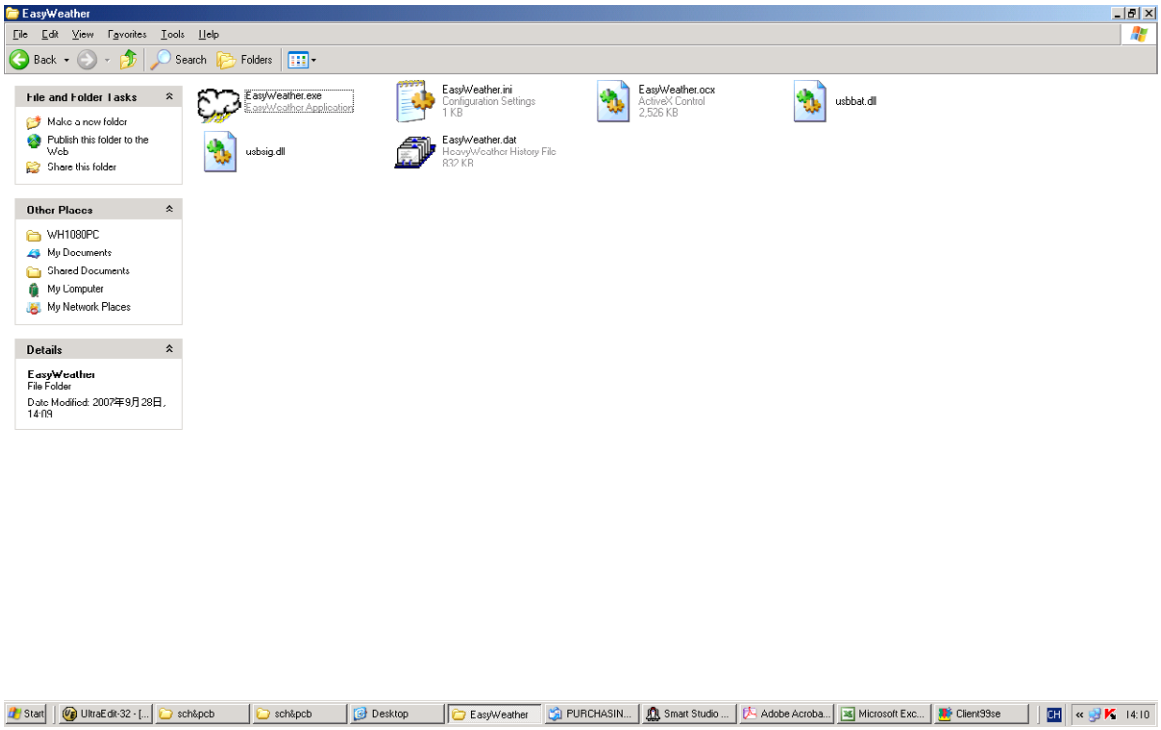

Om du kör programmet för första gången visas aktuellt väder och längst ner på fönstret information om uppladdningen av all väderhistorik till datorn. Notera dock, att när stora mängder data laddas upp, kan det dröja några minuter innan systemet svarar på dina inställningar. I annat fall kommer detta felmeddelande att visas: ”Read weather data fail (fel vid läsning av väderdata)” eftersom USB-porten tar emot data från minnet och systemet inte kan svara på några andra uppgifter.

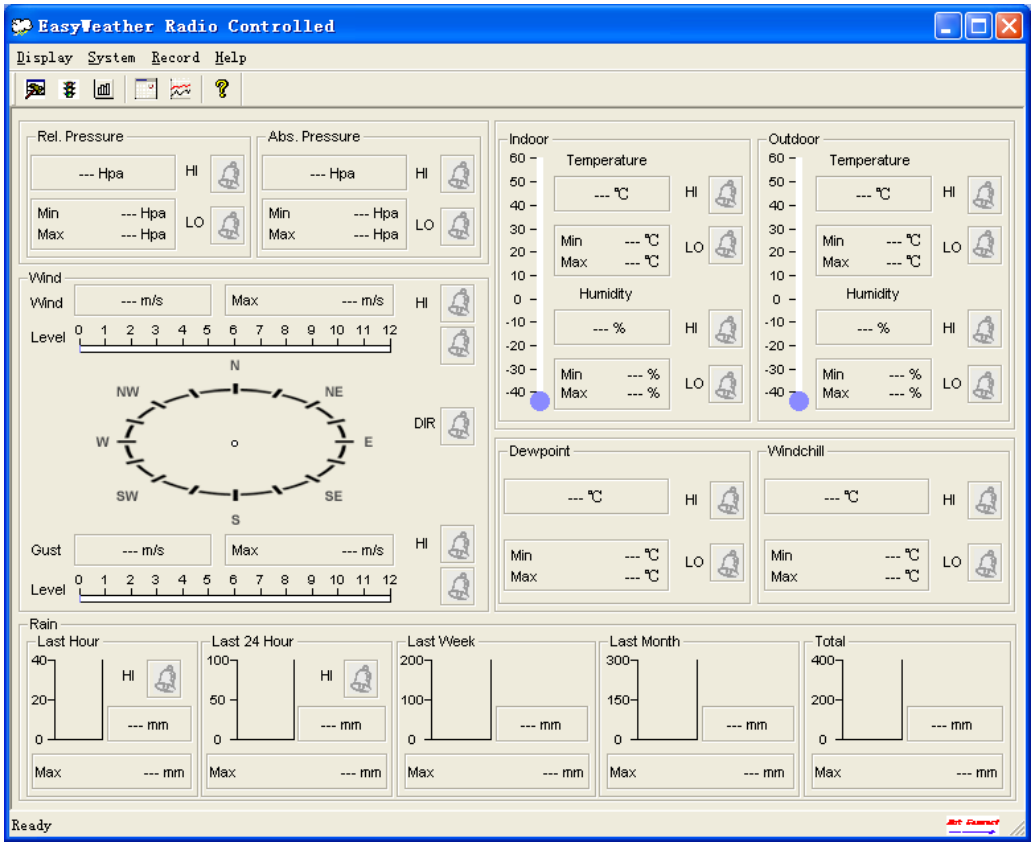

Om basstationens minne är fullt tar det ungefär två minuter att ladda upp all väderhistorik till datorn och det tar ytterligare två minuter att bearbeta denna historikdata för diagramvisning.
I menyn Help (Hjälp) finns en mer detaljerad användarmanual för programmet.

SPECIFIKATIONER

UTOMHUSDATA

Överföringsavstånd i öppen terräng: ..... 150 meter
Frekvens: ..... 868 MHz (Europa) / 915 MHz (Nordamerika)
Temperaturintervall: ..... -40°C till +65°C (visar ”OFL” om värdet ligger utanför intervallet)
Noggrannhet: ..... 0,2°C
Intervall för relativ luftfuktighet: ..... 10%–99 %
Visning av regnvolym: ..... 0–9999 mm (visar ”OFL” om värdet ligger utanför intervallet)
Noggrannhet: ..... 0,1 mm (om regnvolymen < 1000 mm)
1 mm (om regnvolymen > 1000 mm)
Vindhastighet: ..... 0–44,7 m/s (visar ”OFL” om värdet ligger utanför intervallet)
Mätperiod för termo/hygro-sensor: ..... 48 sekunder
Vattenskyddad enligt nivå: IPX3

INOMHUSDATA

Mätperiod för tryck/temperatur: ..... 48 sekunder
Temperaturintervall: ..... 0°C till +60°C (visar ”OFL” om värdet ligger utanför intervallet)
Noggrannhet: ..... 0,2°C
Intervall för relativ luftfuktighet: ..... 10%–99 %
Noggrannhet: ..... 1 %
Intervall för lufttryck: ..... 918,7 hPa – 1079,9 hPa
Noggrannhet: ..... 0,3 hPa
Larm, varaktighet: ..... 120 sekunder

STRÖMFÖRBRUKNING

Basstation: ..... 3 x LR6 (AA) 1,5 V, alkaliska batterier
Fjärrsensor: ..... 2 x LR6 (AA) 1,5 V, alkaliska batterier
Batteriernas livslängd: ..... Minst 12 månader för basstationen
Minst 24 månader för termo/hygro-sensorn

Notera: När utomhustemperaturen är lägre än -20°C måste du vara säker på att batterierna du använder fungerar vid så låga temperaturer. Annars får inte apparaterna tillräckligt med kraft för att fungera. Normala alkaliska batterier bör inte användas när utomhustemperaturen är lägre än -20°C, eftersom deras kapacitet är mycket begränsad vid så låga temperaturer.

Hjälp till att skydda miljön och lämna förbrukade batterier till batteriinsamling.

Alla rättigheter förbehålls. Den här bruksanvisningen får inte reproduceras i någon form, inte ens i utdrag, eller kopieras eller bearbetas med hjälp av elektroniska, mekaniska eller kemiska processer utan skriftligt tillstånd från utgivaren.

Den här bruksanvisningen kan innehålla fel och tryckfel. Informationen i denna bruksanvisning kontrolleras regelbundet och korrigeringar införs i nästa utgåva. Vi tar inget ansvar för tekniska misstag eller tryckfel eller deras konsekvenser.
Alla varumärken och patent tillhör sina respektive ägare.

THIS PAGE IS INTENTIONALLY LEFT BLANK

PROOVE
INTERNATIONAL AB

Proove International AB, Kabelvägen 7-9, SE-311 50 Falkenberg, Sweden
Tel +46(0)346-71 56 00, Fax +46(0)346-71 56 20, info@proove.se, www.proove.se